SCHEDA TECNICA / TECHNICAL DATA

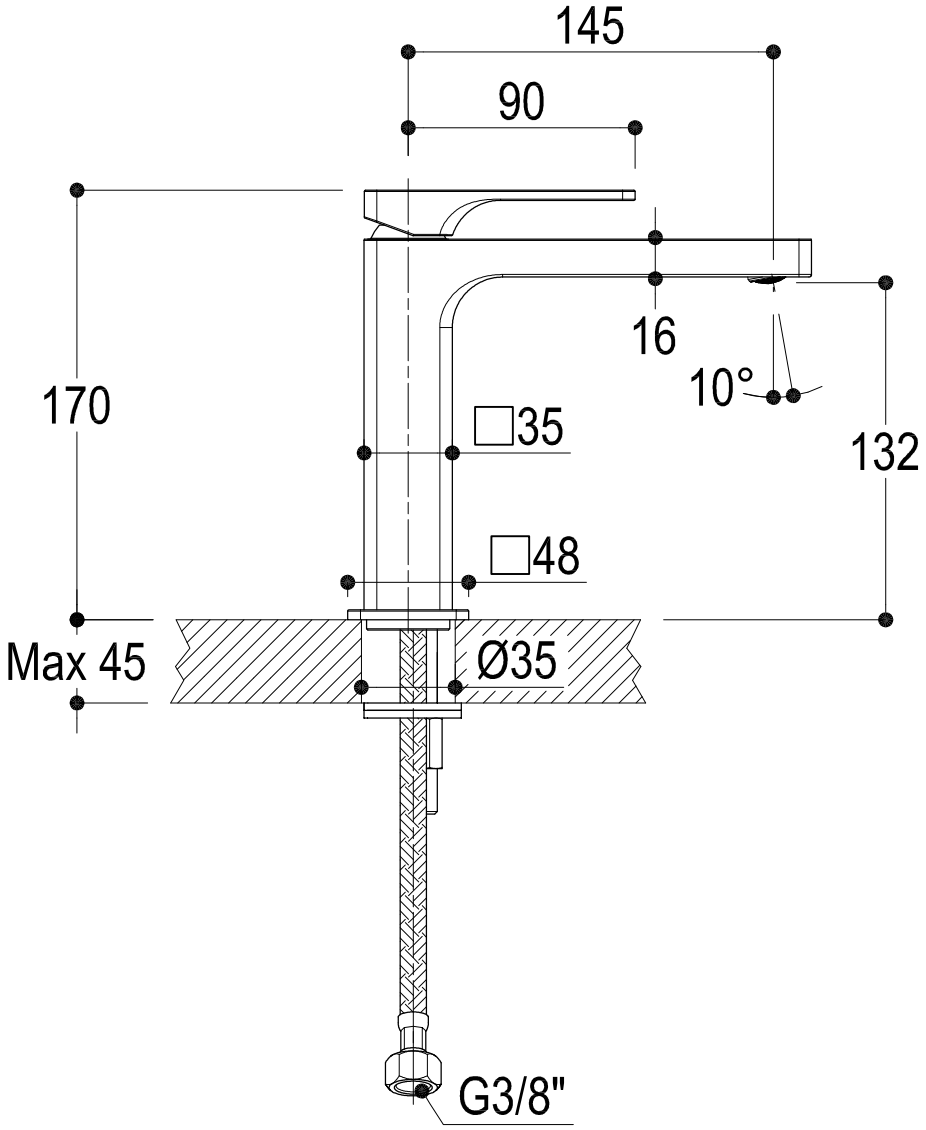

RUBINETTERIE Ritmonio 13019 VARALLO _ (VC) _ ITALY	SERIE GLITTER	CODICE PR32AA201	DATA EMISSIONE 04/12/13
	DENOMINAZIONE Miscelatore monocomando per lavabo Single lever basin mixer		
REVISIONE	EMESSO ZUMELLA	APPROVATO GIUSTO	

Modulo D.37 rev.1