SCHEDA TECNICA / TECHNICAL DATA

Art.	A
0440S/PSX	142
0441S/PSX	202

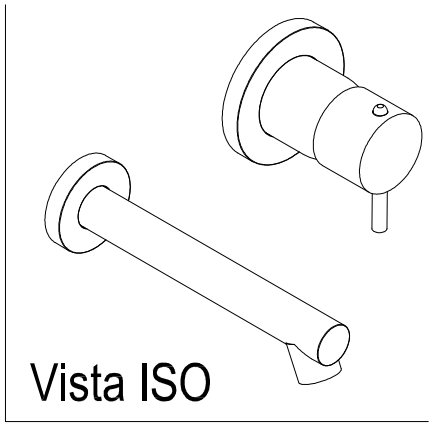

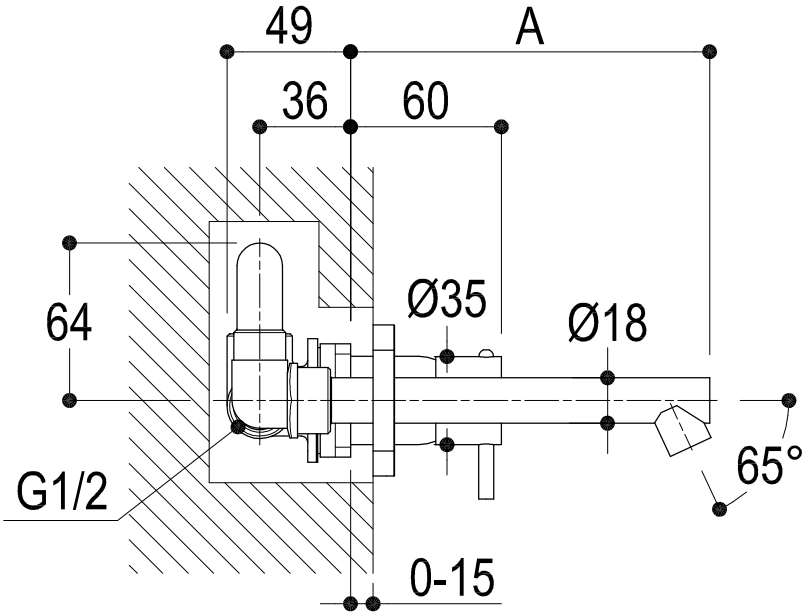

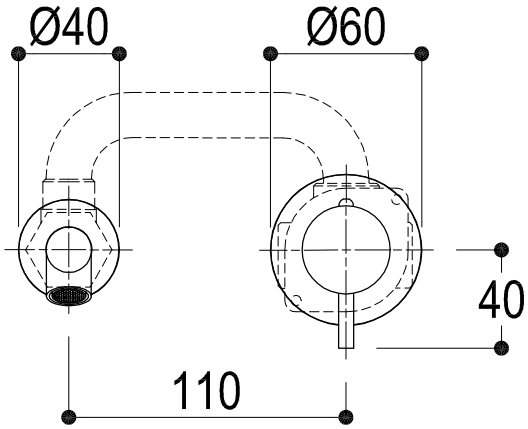

RUBINETTERIE Ritmonio 13019 VARALLO _ (VC) _ ITALY	SERIE: DIAMETROTRENTACINQUE	CODICE: VEDI TAB.	DATA EMISSIONE: 21/03/03
	DENOMINAZIONE: Miscelatore monocomando ad incasso per lavabo Built–in single lever basin mixer		
REVISIONE: rev3 – 06/09/13	EMESSO: ZUMELLA	APPROVATO: GIUSTO	

Modulo D.37 rev.1