GRANDE HOME

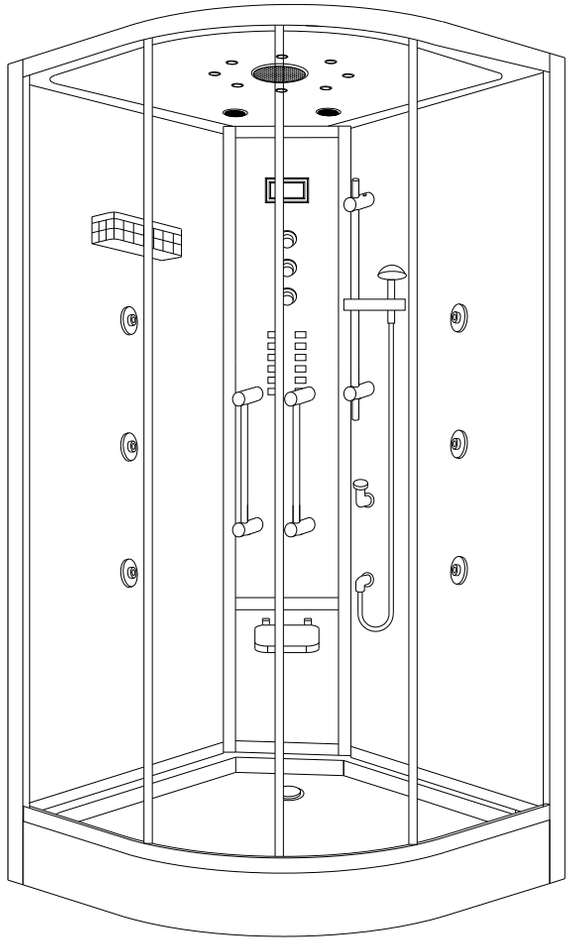

Bedienungsanleitung

INDEX

- Sicherheitshinweise
- Display
- Bedienfeld
- Funktionsübersicht
- Schaltplan

Sicherheitshinweise

- Der elektrische Anschluss darf nur durch einen konzessionierten Elektriker erfolgen. Die entsprechenden nationalen und internationalen Normen und Richtlinien wie z. B. DIN VDE 0100-701 oder ÖVE-EN 1 Teil 4, §49 sind zu beachten.

- Das Produkt muss mit einem eigenen Stromkreis abgesichert werden. Der Anschluss an das Stromnetz ist nur an festverlegten Leitungen erlaubt. Ein Querschnitt von 2,5 mm^2 ist für die Feuchtraum-Leitung erforderlich.

- Der Stromkreis muss über einen Fehlerstromschutzschalter (FI-Schalter) mit einem Bemessungsfehlerstrom von 30 mA und einer Sicherung von 16 A bei 3 kW oder 20 A bei 4,2 kW abgesichert werden.

- Es ist verboten, das Produkt in jeglicher Hinsicht zu verändern oder zu ergänzen.

- Es ist verboten, an dem Produkt eigene Bohrungen vorzunehmen.

- Es ist verboten, das Produkt nach dem Genuss von Alkohol oder der Einnahme von Medikamenten zu benutzen.

- Kinder dürfen das Gerät nur unter Aufsicht von Erwachsenen benutzen.

- Der Kontakt der Wasserstrahlen mit empfindlichen Körperstellen, wie zum Beispiel Augen muss vermieden werden.

- Das Produkt ist nur zu Hygiene- und Körper-Reinigungszwecken geeignet.

Display

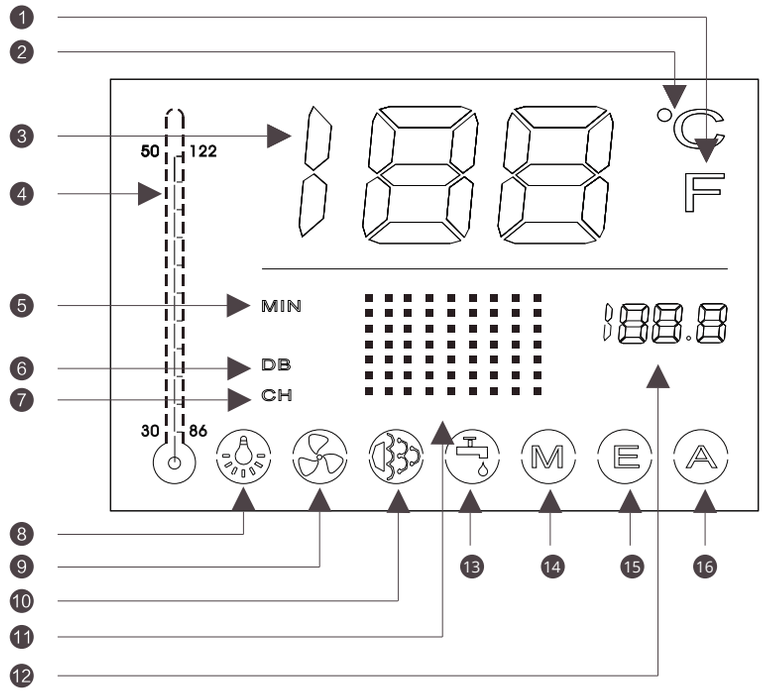

1	Grad-Fahrenheit	8	Farblichttherapie
2	Grad-Celcius	9	Lüftung
3	Temperatur	10	Dampfbad
4	Temperaturfühler	11	Status
5	Betriebszeit	12	Bluetooth
6	Lautstärke	13/15	S8-System
7	Musiktitel	14/16	S8-System

Bedienfeld

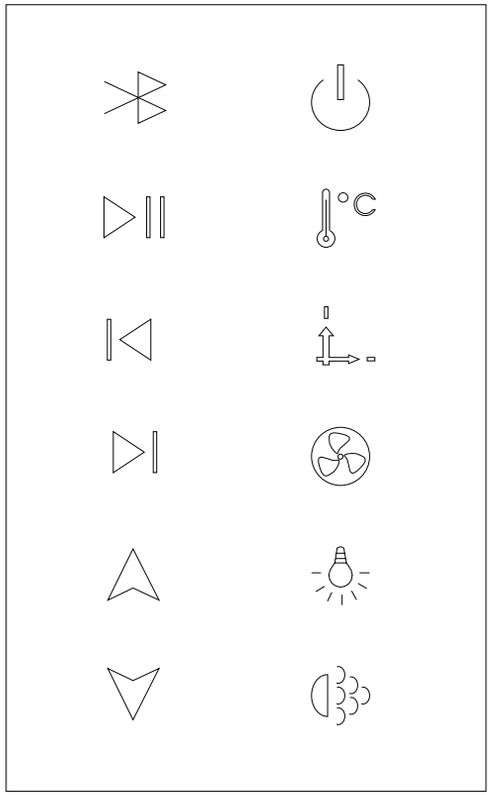

	Bluetooth		Lautstärke +		Betriebszeit
	Play / Pause		Lautstärke -		Lüftung
	Zurück		Ein- / Ausschalten		Farblichttherapie
	Vor		Temperatur Dampfbad		Dampfbad

Funktionsübersicht

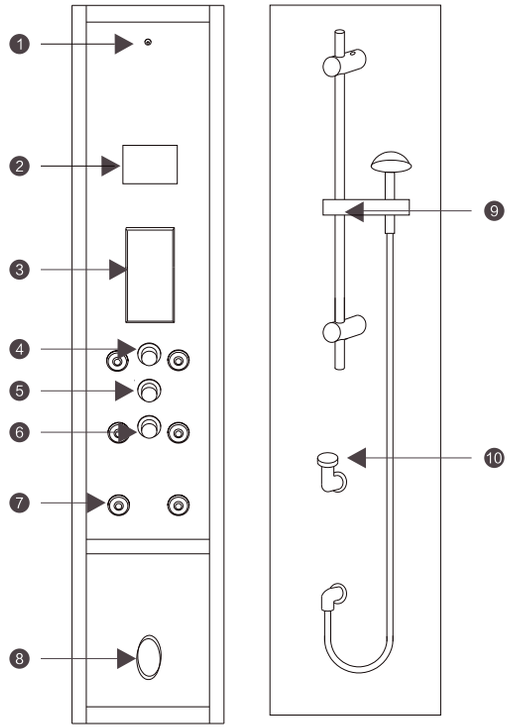

1	Temperatursensor	6	Temperaturregler
2	LCD Display	7	Massagejets
3	Bedienfeld	8	Dampfauslass & Aromadispenser
4	Umsteller	9	Handbrause & Halterung
5	Mengenregler	10	Entkalkungsöffnung

Ein- / Ausschalten

Drücken Sie eine beliebige Taste um das Bedienfeld und Display zu aktiveren. Das Display ist nun beleuchtet (s. Abb. 1). Drücken Sie die Ein- / Ausschalttaste, um das System zu starten (s. Abb. 2). Drücken Sie die Ein- / Ausschalttaste erneut, um das System auszuschalten. Das Display und die Hintergrundbeleuchtung des Bedienfelds werden ausgeschaltet. Das Ablassventil des Dampfgenerators bleibt für weitere 30 Minuten eingeschaltet.

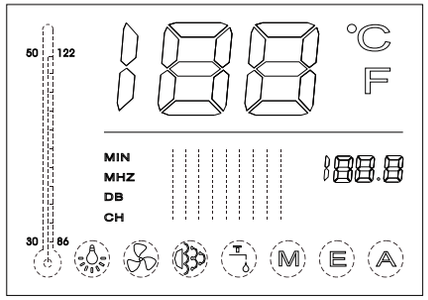

Abbildung 1

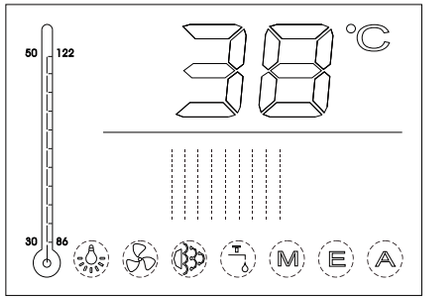

Abbildung 2

Dampfbad Temperatur-Einstellungen

Durch das Gedrückthalten der Dampfbad-Temperatur-Taste erscheint die Temperaturanzeige auf dem Display (s. Abb. 3). Die Temperatur kann von 20 - 59 °C durch Gedrückthalten der Taste eingestellt werden. Ist die gewünschte Temperatur erreicht, kann die Taste losgelassen werden. Der Dampfgenerator schaltet sich ab, sobald die Temperatur in der Dampfdusche 2 °C höher ist als die ausgewählte Temperatur. Der Dampfgenerator schaltet sich erneut ein, sobald die Temperatur in der Dampfdusche 2 °C niedriger ist als die ausgewählte Temperatur. Die voreingestellte Temperatur für das Dampfbad beträgt 45 °C.

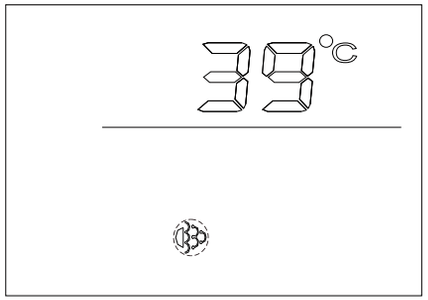

Abbildung 3

Betriebszeit Einstellungen

Durch das Drücken der Zeit-Taste erscheint die Zeitanzeige auf dem Display (s. Abb. 4). Die Betriebsdauer kann von 20 - 59 Minuten durch Gedrückthalten der Taste eingestellt werden. Ist die gewünschte Dauer erreicht, kann die Taste losgelassen werden.

Die Dampfdusche schaltet sich, nach Erreichen der Betriebsdauer, automatisch ab. Die voreingestellte Betriebszeit beträgt 45 Minuten.

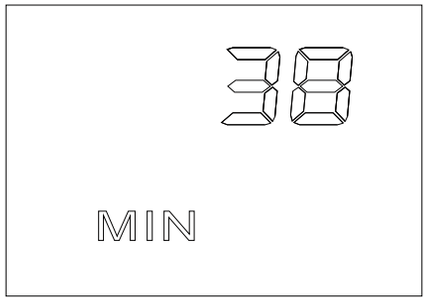

Abbildung 4

Farblichttherapie

Durch das Drücken der Farblicht-Taste wird das Farblicht aktiviert. Ist das Farblicht aktiviert, blinkt das Symbol im Display (s. Abb. 5). Durch erneutes drücken der Taste wird die Farbe gewechselt. Die Reihenfolge kann Abbildung 6 entnommen werden.

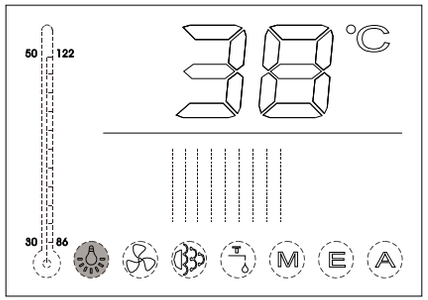

Abbildung 5

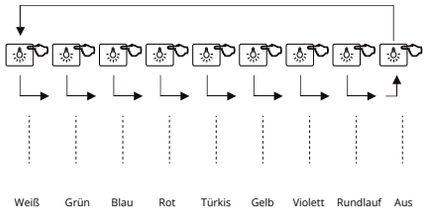

Abbildung 6

Lüftung & Temperaturskala

- Durch das Drücken der Taste wird die Lüftung eingeschaltet. Wenn die Lüftung aktiv ist, blinkt das Symbol im Display (s. Abb. 7). Durch erneutes Drücken wird die Lüftung deaktiviert.
- Celsius / Fahrenheit: Halten Sie die Taste für mindestens 10 Sekunden gedrückt, um zwischen Celsius und Fahrenheit zu wechseln. Die gewünschte Skala wird im Display angezeigt (s. Abb. 7 u. Abbildung 8).

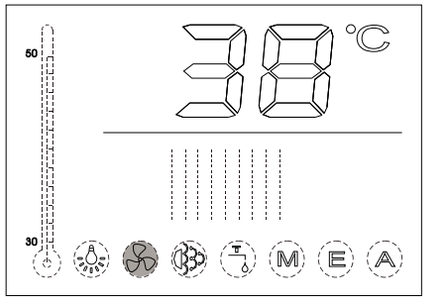

Abbildung 7

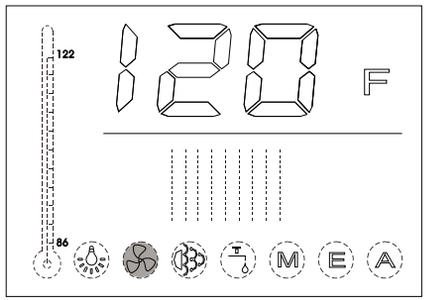

Abbildung 8

Dampfbad

Durch das Drücken der Dampfbad-Taste wird das Dampfbad ein- und ausgeschaltet.
Ist das Dampfbad aktiviert blinkt das Symbol im Display (s. Abb. 9). Durch erneutes drücken der Taste wird das Dampfbad deaktiviert.

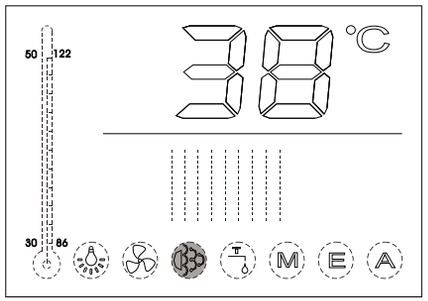

Abbildung 9

Bluetooth

Durch Drücken der Bluetooth- Taste wird die Funktion aktiviert. Die Verbindung kann nun hergestellt werden (s. Abb. 10).

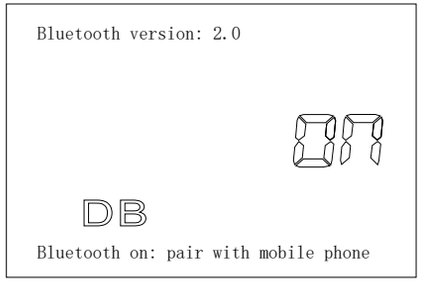

Abbildung 10

Play / Pause

Nach erfolgreicher Kopplung kann durch das Drücken der Taste die Musikwiedergabe gestartet oder pausiert werden (s. Abb. 11).

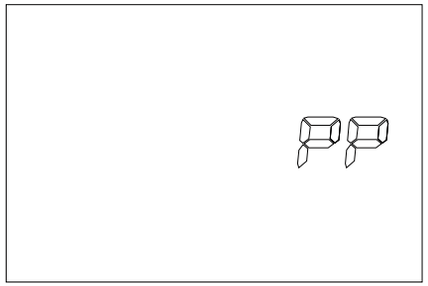

Abbildung 11

Zurück Vor

Durch das Drücken der Zurück- / Vor-Taste kann der gewünschte Titel ausgewählt werden. Das CH-Symbol blinkt im Display (s. Abb. 12).

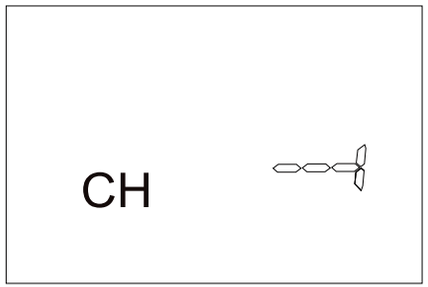

Abbildung 12

Lautstärke + Lautstärke -

Wir empfehlen, die Lautstärke am Bluetooth-Sender (Smartphone, Tablet oder Ähnliches) auf das Maximum einzustellen. Anschließend kann die gewünschte Lautstärke durch das Drücken der Lautstärke + / - Taste eingestellt werden (s. Abb. 13).

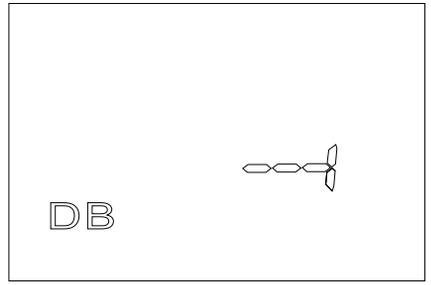

Abbildung 13

Entkalkung des Dampfgenerators

Um den Dampfgenerator zu entkalken, muss die Verschlusskappe mit der Hand abgeschraubt werden. Anschließend können etwa 0,8 Liter Zitronen- oder Essigsäure eingefüllt werden. Danach wird das Dampfbad gestartet, um den Dampfgenerator mit Wasser zu befüllen. Das Dampfbad muss gestoppt werden, bevor Dampf austritt, um Schäden durch die ätzende Wirkung der Säure an Teilen der Dampfdusche zu verhindern. Die Dampfdusche muss weiterhin eingeschaltet bleiben. Durch die automatische Restwasserentleerung wird der Entkalkungsvorgang nach 60 Minuten abgeschlossen. Die Entkalkung des Dampfgenerators muss in regelmäßigen Abständen vorgenommen werden. Eine Messung der Wasserhärte ist notwendig, um den optimalen Intervall zu ermitteln.

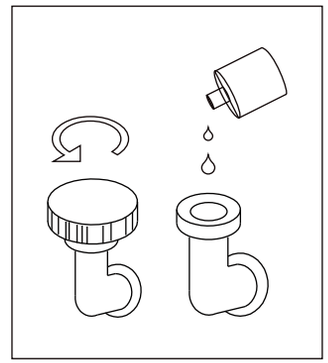

Schaltplan S6-System

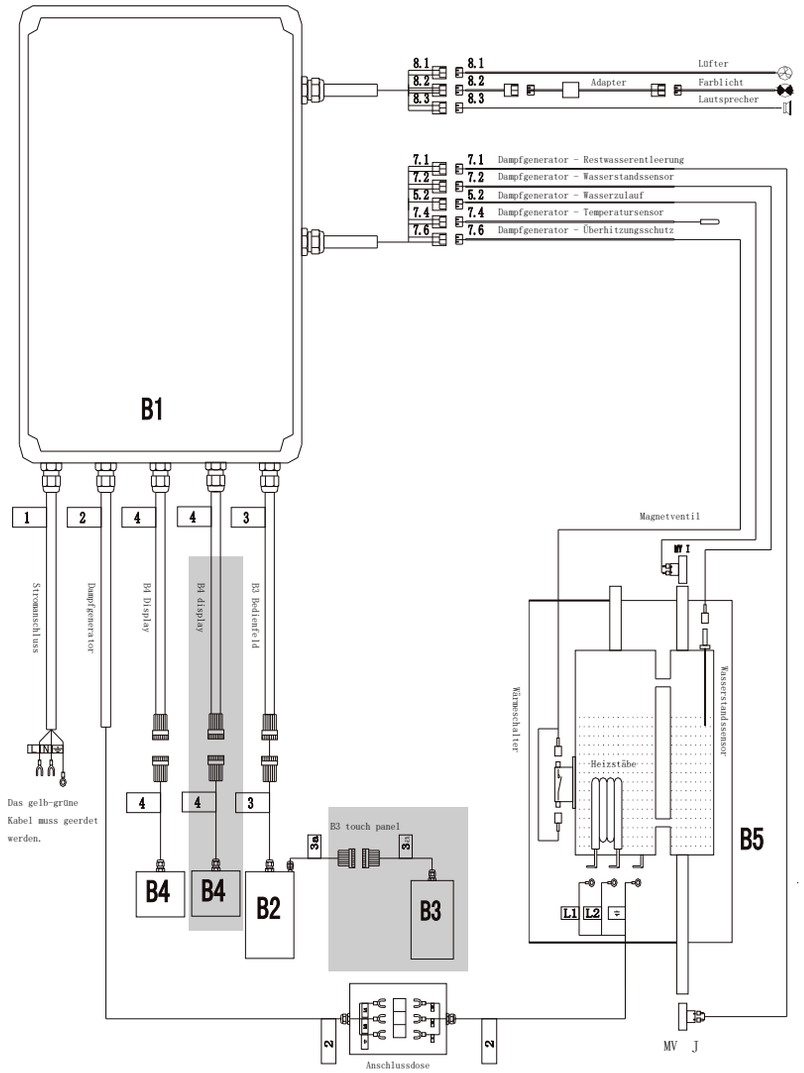

Der schattierte Teil ist nur für Dampfduschen mit zwei Displays